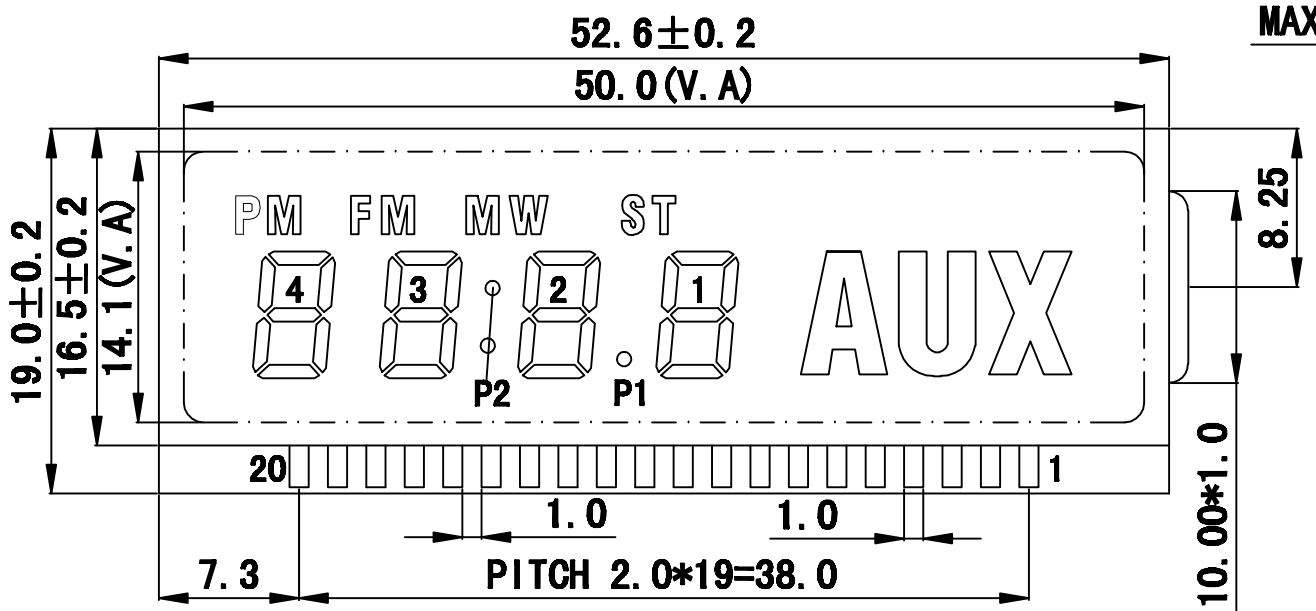

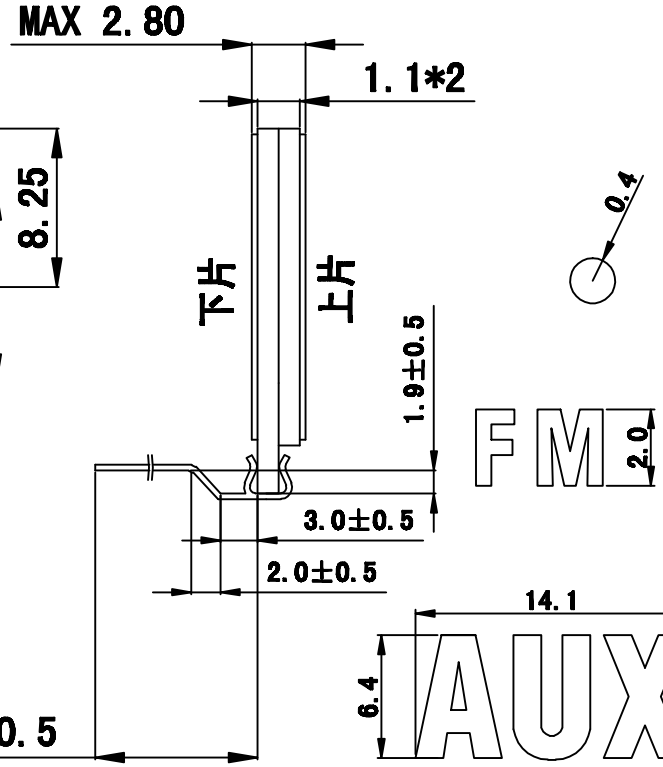

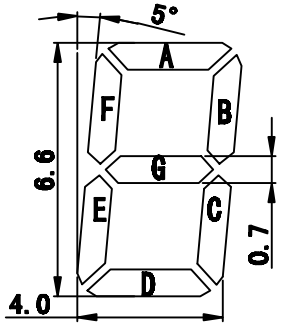

PIN	1	2	3	4	5	6	7	8	9	10	11	12	13	14	15	16	17	18	19	20
COM1	COM1	AUX																		
COM2					COM2			MW		1D	P1		2D	P2		3D		FM	4D	PM
COM3				ST		COM3			1C	1G	1E	2C	2G	2E	3C	3G	3E	4C	4G	4E
COM4							COM4		1B	1A	1F	2B	2A	2F	3B	3A	3F	4B	4A	4F

备注:
1. 视角:12:00 点钟
2. 显示模式:正显示/全透式/TN 类型
3. 驱动电压:3.0V, 占空比:1/4, 偏压比:1/3
4. 工作温度: -20° C—70° C
5. 储存温度: -30° C—80° C
6. 连接方式:金属管脚类型

△ 产品特殊特性: 断笔、连笔
△ 过程特殊特性: 显影液浓度

版本	修改内容	日期	设计
6			
5			
4			
3			
2	修改温度	05/03-07	方琛
1	修改灌晶口	05/02-07	方琛

厦门高卓立液晶显示器有限公司

产品型号	GDQ-073WP
设 计	方琛 03/02-07
审 核	
批 准	

除中特别说明,所有尺寸标注公差范围如下:
.X ±0.25 .XX ±0.20
.XX ±0.10 角度±1°
除中特别说明,
所有尺寸标注单位为毫米

应用:
□仪表 □音响 □特殊
□玩具 □家电 □其它
□家电 □空调
样板: □有 ■无

□ITO X方向步长: °。 端角 °
□IMR Y方向步长: °。 端角 °

第 1 页,共 1 页